SCP700-101BF

车载显示器

智能显示终端

显示控制一体化

英晖科技

移动机械电控系统解决方案提供商

Product Overview

产品概述

SCP700-101BF 是一款 10.1 英寸大尺寸高性能车载智能显示终端，集工况可视化、逻辑控制、信号采集与视频监控于一体，可稳定运行于工程机械、特种车辆等各类恶劣车载工况。

高清高亮全视角显示

- 采用 10.1 英寸高分辨率工业液晶屏，1000cd/m^2 超高亮度搭配全视角设计，户外强光直射下依然清晰可视
- 电容触控精准灵敏，搭配 8 个带可控背光按键，昼夜工况下均可便捷操作

显示控制一体化

- 集成显示、逻辑控制与信号采集功能，单台设备即可实现车载工况可视化、设备逻辑控制与外围驱动，替代传统控制器 + 显示屏组合，精简系统架构，降低整体成本

多类型 IO 复用配置

- 配备 16 路开关量输入输出、8 路模拟量输入、4 路频率量输入与 2 路模拟量输出，可灵活适配各类传感器、执行机构的接入需求，单台设备即可完成整车信号采集与控制

便捷无线调试升级

- 内置专属调试 WiFi 热点，支持无线程序下载与参数调试，无需接线即可完成设备维护
- 同时支持 U 盘本地升级，固件更新操作简单高效，大幅降低售后维护成本

Technical Specifications

详细技术参数表

电气参数

项目	参数规格
工作电压	DC 9~32V（车载通用电压）
整机功耗	<12W
供电电压采集	内置，检测精度 ±0.5V

主控与系统配置

项目	参数规格
CPU	双核 Cortex A7，主频 1GHz
运行内存	512MB DDR
内置存储	4GB eMMC
非易失存储	4K
开发软件	CODESYS V3.5 SP17
界面能力	支持不少于 60 个页面

可靠性参数

项目	参数规格
震动耐受	10G
冲击耐受	30G
静电放电	±8KV
雷击浪涌	±2KV
群脉冲	±2KV
合规性	符合工程机械行业通用要求

通讯与IO接口

接口类型	参数规格	参数规格
通讯接口	CAN 总线	2 路CAN 2.0A/B
	WIFI(调试用)	内置专属热点，短距离联机调试使用
	视频输入	2路，支持 AHD 高清视频，集成于主连接器内
	USB 2.0	1 路 USB2.0，用于软件升级
IO通道	DI	16路
	PI/DI	4 路，输入范围 5~1000Hz
	AI/DI	8路，支持电流 / 电压 / 电阻多种采集模式
	DO/PWM	16 路
	AO	2路
	5V输出	1路，可控

环境与防护参数

项目	参数规格
工作温度	-30°C ~ +70°C
存储温度	-40°C ~ +80°C
防护等级	IP65

显示参数

项目	参数规格
屏幕类型	10.1"
分辨率	1280×800 pixels
背光亮度	1000cd/m^2

物理参数

项目	参数规格
整机尺寸	260*185*42mm
安装方式	嵌入式安装
蜂鸣器	选配
交互类型	触控+8个物理按键(带背光)

SCP700-101BF 尺寸图

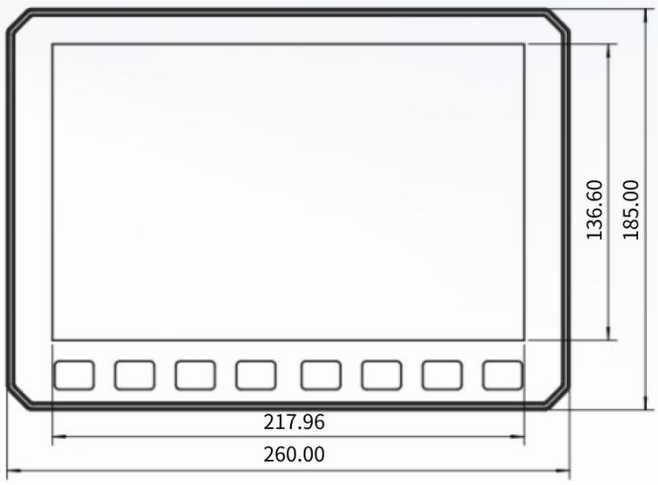

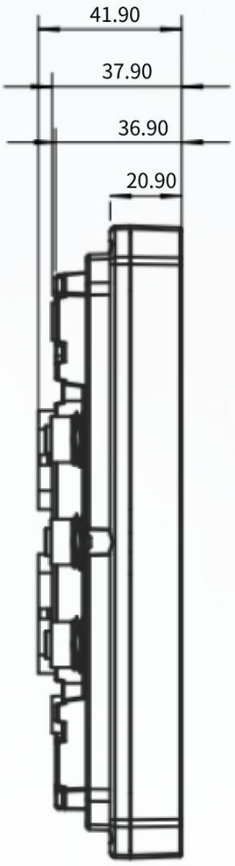

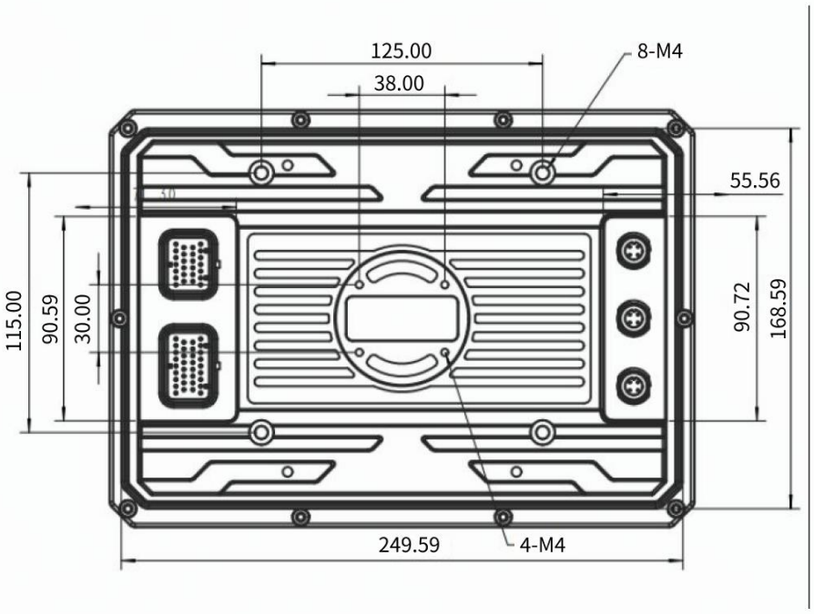

单位：mm